POSTE DE CREMALLERA

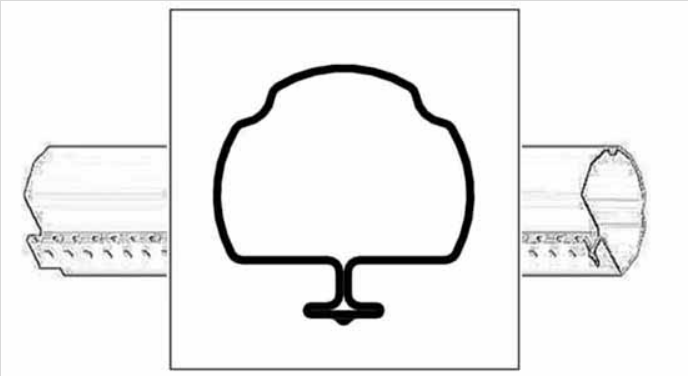

El poste para cerramiento es un poste de Cremallera, para cuya utilización solamente necesita Grapas y una Tenaza.

Se adapta a todos los tipos de malla enrollada y paneles electrosoldados y a todos los tipos de terreno.

La cremallera longitudinal aumenta considerablemente la resistencia del acero base.

Su concepción específica simplifica la instalación y ahorra tiempos

CARACTERISTICAS

MATERIAL BASE: Acero DX51D + Z275 s/UNE-EN 10142

DIMENSIONES: Ø 48 con espesor del acero: 1,2 mm. Se pueden suministrar otros espesores y diámetros bajo pedido

NORMA DE FABRICACION: del poste acorde a la norma UNE-EN 10162:2003

RECUBRIMIENTO

Galvanizado Sendzimir con capa de 275 gr/m2 (ambas caras)

Recubrimiento plastificado alta protección en Poliéster polvo polimerizado a 200ºC, mínimo 60 micras, color Verde, RAL 6005, resiste 1000 horas de niebla salina.

Posibilidad de suministrar otros colores de acuerdo con las necesidades del cliente

VALORES ESTATICOS

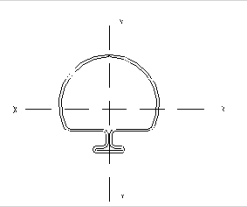

Superficie **A**	2,12 cm2
Espesor fleje **e**	0,12 cm
Momento de Inercia **Jxx**	5,080 cm4
Momento de Inercia Jyy	4,616 cm4
Radio de giro **ix**	1,545 cm

info@lacasadelasvallas.com 948 111 178 www.lacasadelasvallas.com

LaCasadelasVallas, SL RM de Navarra, CIF B71110670 C/Resbelza, 12 - 31132- Villatuerta - NAVARRA.

Montaje Cercado

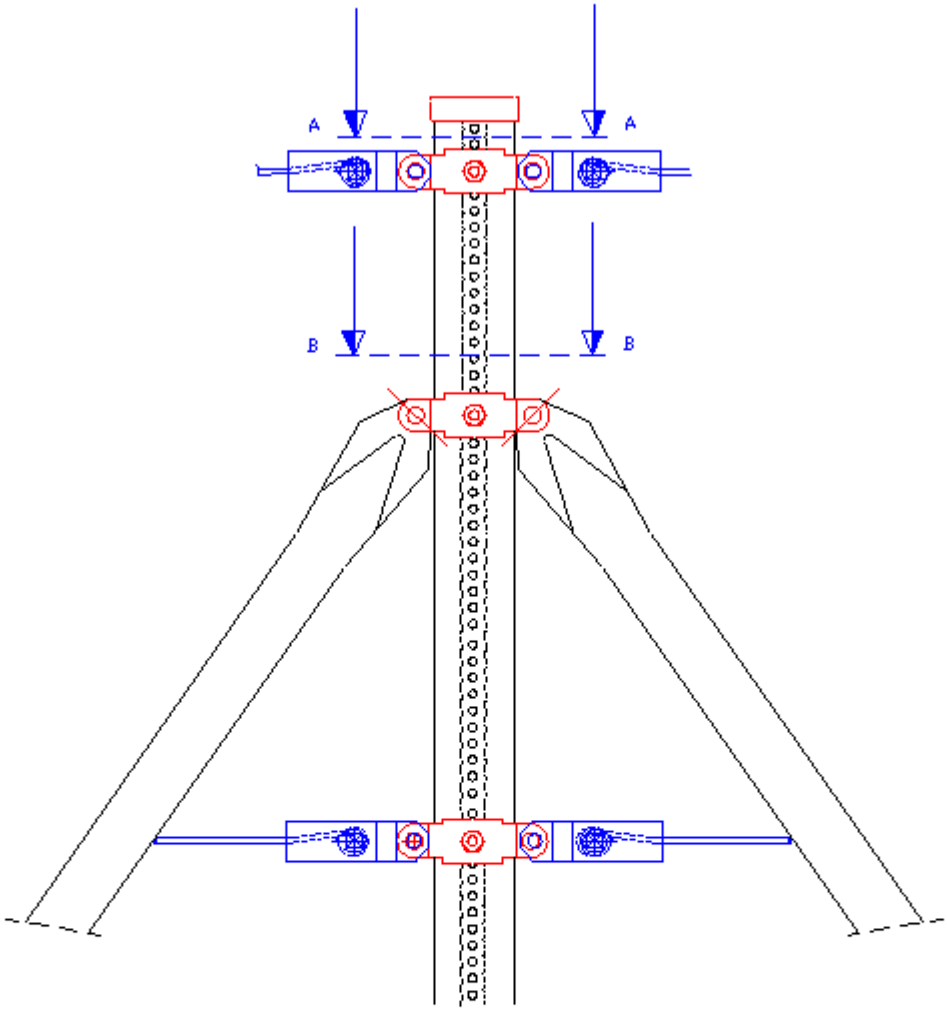

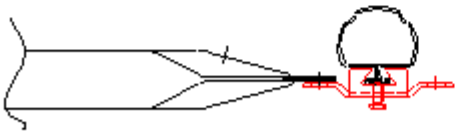

Visto por B

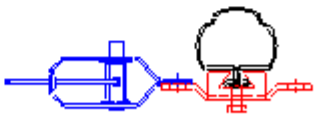

Visto por A

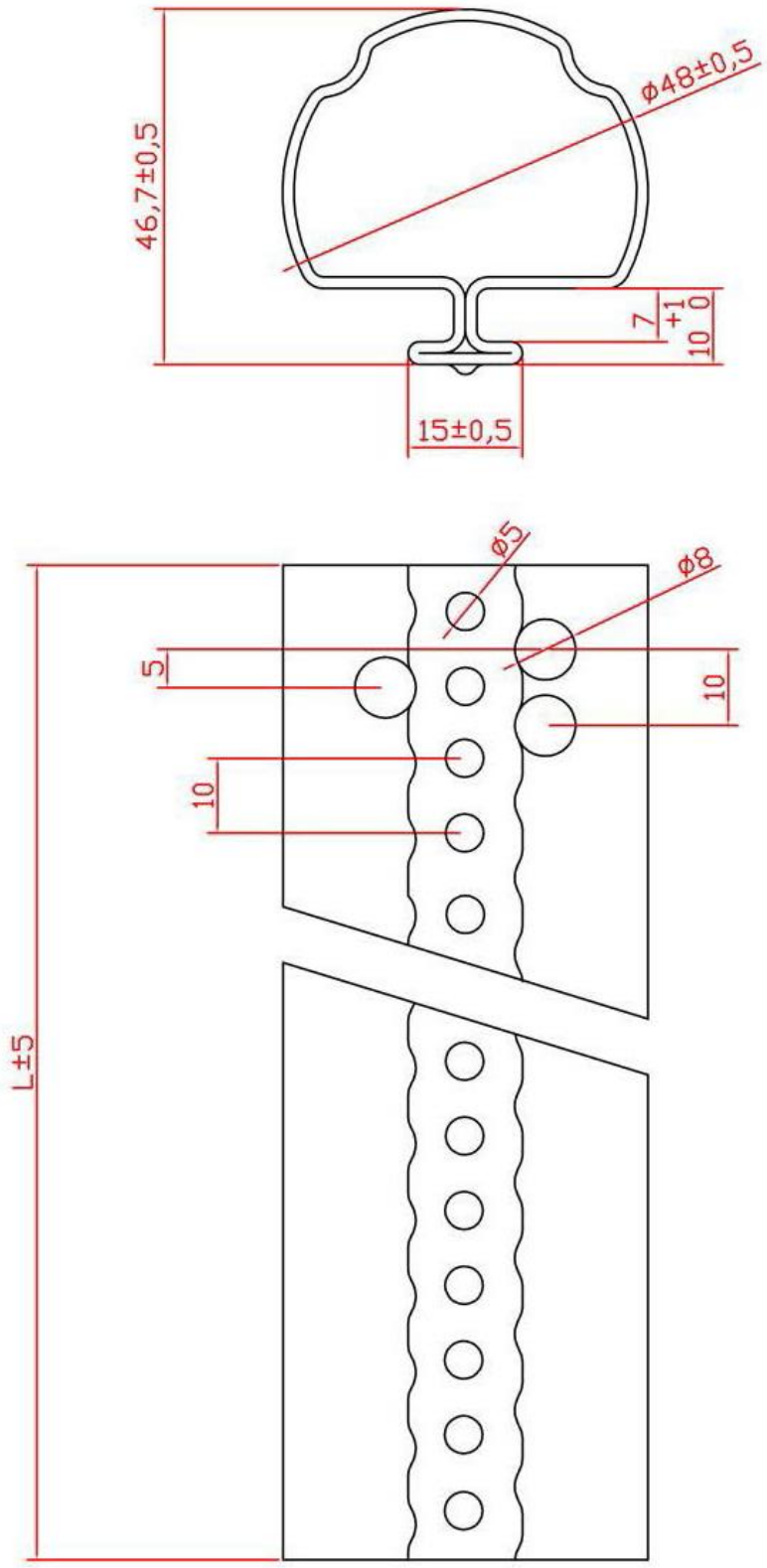
46,7±0,5
ø48±0,5
7
+1
10
0
15±0,5
L±5
5
10
ø5
ø8
10